6610-37-~~420~~ 431

③ Размеры зуба по стороны большого диаметра.

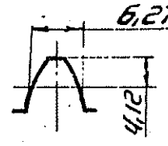

② ▽4 остальное

Модуль	4
Число зубьев	20
Тип зубьев	прямой
Угол профиля исходного профиля	20°
Угол конусности зуба	3°48'40"
Степень точности по нормали НЗ 36-2	8
Гарантированный боковой зазор	x
Зацепляется с дет. 6610-37-4[illegible]	
Окруж. раб. скорость	0,99 м/с

①

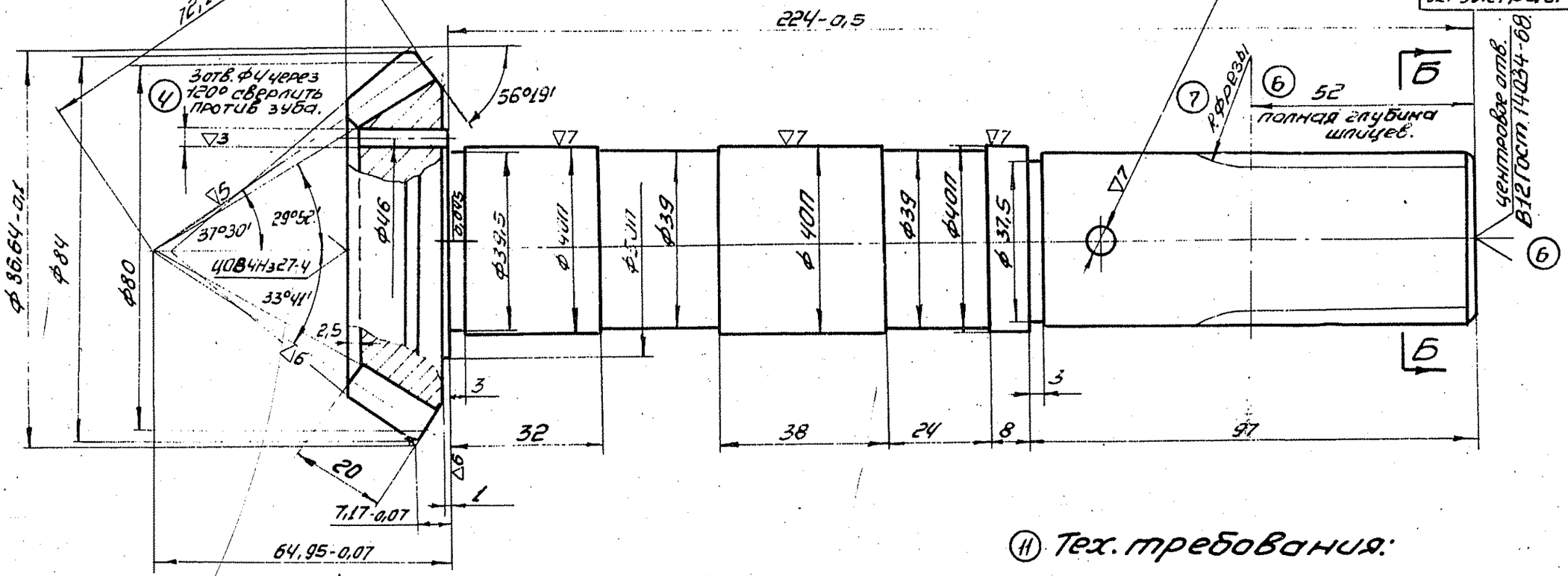

Б-Б

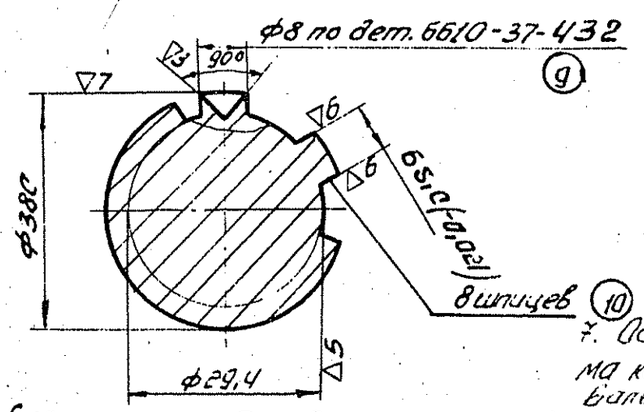

⑪ Тех. требования:

1. Несоосность шеек Ф40П и 38С не более 0,01 мм.
2. Т.о. 40Х-У.
3. Зубья Т.о. 40Х-ТВЧ 50.
4. Маркировать N чертежа на бирке.
5. Овальность и конусность на Ф40П не более 0,008 мм.
6. Для тропического исполнения покрытие: Х Т6.24б.
7. Остальные размеры и форма канавок для выхода шлифовальных кругов по ГОСТ 8820-69 исполнение 1.
8. Поверхности подлежащие покрытию с шероховатостью ниже ▽7 должны быть доведены до ▽7

Позиции обозначенные ◯ подлежат переводу на иностранный язык.

Согласовано: гл. металлург /Артемовец/.

Изм.	Кол.	N док.	Подп.	Дата
Констр.		Овсянников		2/6-69
В. констр.		Овсянников		2/6-69
Контр.				
Техн.				
Н. бюро		Половцев		
Норм.				

Наименование дет. ⑫ Вал-шестерня.

N чертежа: 431 6610-37-4[illegible]

Литера	Вес	Масштаб
	2,45 кг	1:1

Материал: Сталь 40Х ⑬

Л. 1 | Л-ов 1

Калькуляция Чернов

Восстановленный подлинник №1

2.06.69 г.

Инв. N подл.	Подп. и дата	Взам. инв.	Инв. N дубл.	Подп. и дата
6-623				